SIEMENS



洗衣机

XQG100-
WG54A2E10W

zh 使用说明和安装说明

登陆西门子家电官网注册您的家电产品，尽享专业服务。
siemens-home.bsh-group.com/welcome

西门子家电 展现未来

Siemens Home Appliances

更多信息，请参考《数字用户指南》。

目录

1 安全性 4
1.1 一般注意事项 4
1.2 使用范围 4
1.3 用户群的限制 4
1.4 安装安全性 4
1.5 使用安全性 6
1.6 安全清洁和保养 7

2 避免财物损失 9

3 环境保护和节约 9
3.1 处理包装材料 9
3.2 节约能源和资源 9
3.3 节能模式 10

4 安装和接通 10
4.1 拆开电器包装 10
4.2 供货范围 10
4.3 对安装地点的要求 10
4.4 取下泡沫支撑块 11
4.5 拆除运输安全装置 12
4.6 连接设备 13
4.7 调平电器 14

5 了解机器 15
5.1 电器 15
5.2 洗涤剂抽屉盒 15
5.3 控制面板 16

6 首次使用前 16
6.1 启动空洗涤过程 16

7 显示屏 18

8 按键 20

9 程序 21

10 附件 24

11 衣物 24
11.1 准备衣物 24

12 洗涤剂和护理剂 24

13 操作基本知识 24
13.1 开启电器 24
13.2 设置程序 25
13.3 调整程序设置 25
13.4 放入衣物 25
13.5 装入液体洗涤剂的配量辅助盒 25
13.6 使用洗衣液配量辅助盒 25
13.7 加入洗涤剂和护理剂 25
13.8 启动程序 25
13.9 浸泡洗涤衣物 26
13.10 添加衣物 26
13.11 取消程序 26
13.12 在免排水的情况下继续执行程序 26
13.13 取出衣物 26
13.14 关闭设备 26

14 童锁 26
14.1 启用儿童锁 26
14.2 停用儿童锁 26

15 基本设置 28
15.1 基本设置概览 28
15.2 更改基本设置 29

16 程序计数器 29
16.1 调用程序计数器 29

17 清洁和保养 29
17.1 清洁滚筒 29
17.2 清洁洗涤剂抽屉盒 29

17.3 清洁洗衣液配量辅助盒 30
17.4 清洁排水泵 31

18 处理故障 34
18.1 紧急解锁 41

19 运输、储存和废弃处理 41
19.1 拆卸电器 41
19.2 插入运输防松件 41
19.3 重新启动电器 41
19.4 处理旧机器 41

20 客户服务 42
20.1 产品编号（E-Nr.）和制造编号（FD） 42

21 消耗值 42

22 技术数据 42

23 执行标准 43

1 安全性

请注意以下安全注意事项。

1.1 一般注意事项



- 请仔细阅读本说明书。
- 请妥善保管说明书及产品资料以备日后查阅或提供给下一位使用者。
- 出现运输损坏时请勿连接机器。

1.2 使用范围

本机器仅限用于:
- 用于按维护标签可机洗的纺织品和可手洗的羊毛。
- 用自来水和市售洗衣机专用的洗涤剂和保养产品。
- 仅限私人家庭和居家环境的室内区域。
- 最高在海拔 4000 m 使用。

1.3 用户群的限制

凡年满 8 岁的孩童，身体、感官或智力有缺陷的人士以及缺乏相关经验和知识的人士，应在负责安全使用机器人员的监督或指导下，了解使用机器可能带来的危险后，方能使用本机器。
严禁孩童将本机器当成玩具玩耍。
孩童除非在监督下，否则不得进行清洁及用户维护的工作。
请让 3 岁以下的孩童和家中宠物远离机器。

1.4 安装安全性

⚠ 警告 – 有电击危险!
安装不当可能发生危险。
- ▸ 仅限按规格铭牌所提供之信息连接并运行本机器。
- ▸ 仅限通过按规定安装接地保护的插座将本机器连接到带有交流电的电源。
- ▸ 楼房电路安装的接地系统必须按规定进行安装。提供安装的电源线横截面必须有足够大的面积。

- ▸ 使用残余电流断路器时，仅限插入有标记 ⎓ 的型号。
- ▸ 切勿通过定时器或遥控器等外部开关装置为本机器供电。
- ▸ 本机器安装完成后，必须可以随手插入或拔除电源插头，或者若无法随手插入或拔除插头，必须根据过电压类别 III 和安装规定的要求，在进行固定的电路安装时应安装全相的断开装置。
- ▸ 安装本机器时，请确保电源线未受到挤压或损坏。

电源线绝缘层若损坏将造成危险。

- ▸ 请勿将电源线靠近发热的机器部件或热源。
- ▸ 请勿将电源线靠近锋利的尖锐处或边缘。
- ▸ 切勿弯折、挤压或更改电源线。

⚠ 警告 – 有着火危险!

使用延长的电源线和未经许可的转接器会造成危害。

- ▸ 请勿使用延长线或排插。
- ▸ 若电源线过短，并且没有更长的电源线，请联系专业的电气公司来修改家中配电系统。

⚠ 警告 – 有受伤危险!

抬起机器时，沉重的重量可能会造成受伤。

- ▸ 请勿自行抬起机器。

如果洗衣机干衣机没有正确的叠放，则叠放的机器可能会坠落。

- ▸ 干衣机只可用干衣机制造商的连接组件叠放到洗衣机上 。不允许使用其他安装方法。
- ▸ 如果干衣机制造商没有提供合适的连接组件，则不得叠放本机器。
- ▸ 不同制造商的机器以及具有不同深度和宽度的机器不得叠放。
- ▸ 洗衣机和干衣机不得叠放在底座平台上，否则机器可能会翻倒。

⚠ 警告 – 有窒息危险!

孩童有可能用包装材料将头部套住或将自己缠住而造成窒息。

- ▸ 请让孩童远离包装材料。
- ▸ 切勿让孩童用包装材料玩耍。

⚠ 小心 – 有受伤危险!

机器在运行过程中可能会振动或移动。

- ▸ 将机器放置在干净、平坦且牢固的平面上。
- ▸ 通过机脚和水平仪校准机器。

如果软管和电源线铺设不当，会有绊倒的危险。
▸ 铺设软管和电源线时，确保不会造成绊倒的危险。
如果通过突出的部件 (例如机器的门) 来移动本机器，则这些部件可能折断。
▸ 不得通过突出的部件来移动本机器。

⚠ 小心 – 有割伤危险!
触摸机器上的锋利边缘可能会导致割伤。
▸ 不要触摸机器上锋利的边缘。
▸ 在安装和运输本机器时请佩戴防护手套。

1.5 使用安全性

⚠ 警告 – 有电击危险!
机器损坏或电源线损坏时将造成危险。
▸ 请勿运行已损坏的机器。
▸ 拔出插头时请握住电源插头本体，请勿直接拉拽电源线。
▸ 若本机器或电源线损坏，请立即拔除电源线插头或关闭保险丝盒的保险装置以及关上水龙头。
▸ 请联系客户服务。 → *页42*
渗入的水分可能引起电击。
▸ 本机器仅适于在封闭空间内使用。
▸ 切勿将本机器暴露在高温和潮湿的环境中。
▸ 请勿使用蒸汽清洁器、高压清洁器、水管或淋浴器清洁本机器。

⚠ 警告 – 有损害健康的危险!
儿童可能会把自己关进电器内，从而造成生命危险。
▸ 请勿将本机器安装在门后，否则机器门打开时将卡住或受阻。
▸ 报废的旧机应依下列方式处理：拔除电源线插头，剪断电源线，将门锁破坏，使机器门无法再关上。

⚠ 警告 – 有窒息危险!
孩童可能会吸入或吞食小型部件而造成窒息。
▸ 请让孩童远离小型部件。
▸ 切勿让孩童玩耍小型部件。

⚠ 警告 – 有中毒危险!
误食洗涤剂和护理剂可能导致中毒。
- ▸ 如果不慎吞服必须立即就医。
- ▸ 洗涤剂和护理剂要存放到儿童接触不到的地方。

⚠ 警告 – 有爆炸危险!
如果洗涤衣物用含溶剂的清洗剂预先处理过，那么可能在本机器内引起爆炸。
- ▸ 在洗涤前要用水彻底漂洗预处理过的衣物。

⚠ 小心 – 有受伤危险!
如攀爬或攀登到本机器上，盖板可能会折断。
- ▸ 切勿攀爬或攀登到本机器上。

如果将重物放置或支撑到打开的机器门上，则机器可能会倾覆。
- ▸ 不得将重物放置或支撑到机器的门上。
- ▸ 不要将物品放置在机器的门上。

如果将手伸进转动中的滚筒内，可能会导致手受伤。
- ▸ 将手伸入前请先等候直到滚筒完全静止。

⚠ 小心 – 有烫伤危险!
在用高温洗涤时，洗涤水会变热。
- ▸ 不要触摸高温的洗涤水。

⚠ 小心 – 有化学灼伤危险!
在打开洗涤剂抽屉盒后，洗涤剂和护理剂有可能从机器中溅出。 接触眼睛或皮肤可能会引起发炎。
- ▸ 如果接触到洗涤剂或护理剂，要用清水彻底冲洗眼睛或皮肤。
- ▸ 如果不慎吞服必须立即就医。
- ▸ 洗涤剂和护理剂要存放到儿童接触不到的地方。

1.6 安全清洁和保养

⚠ 警告 – 有电击危险!
维修不当可能发生危险。
- ▸ 唯有合格的专业人员方可维修机器。
- ▸ 仅限使用符合原厂要求的部件来维修机器。
- ▸ 如果电源软线损坏，为了避免危险，必须由制造商、其维修部或类似部门的专业人员更换。

渗入的水分可能引起电击。
▸ 请勿使用蒸汽清洁器、高压清洁器、水管或淋浴器清洁本机器。

⚠ 警告 – 有受伤危险!
使用非原厂备件和非原厂附件可能会发生危险。
▸ 请只使用制造商的原厂备件和原厂附件。

⚠ 警告 – 有中毒危险!
使用含溶剂的清洗剂时可能产生会有毒的蒸汽。
▸ 不要使用含溶剂的清洁剂。

2 避免财物损失

注意!
柔顺剂、洗涤剂、护理剂和清洗剂的配量不当可能影响机器功能。
- ▸ 注意制造商的配量建议。

超出最大负载量会影响机器功能。
- ▸ 注意每个程序的最大负载量，不要超出。

→ *"程序", 页21*

机器在运输时用运输防松件固定。 未拆下的运输防松件可能导致财物损失和机器损坏。
- ▸ 在投入运行前要将所有运输防护件完全拆下并妥善保存。
- ▸ 为了避免运输损坏，在每次运输前都要完整安装所有运输防松件。

进水软管连接不正确可能会导致财物损失。
- ▸ 用手拧紧进水口的螺纹连接。
- ▸ 将进水软管尽可能直接连接到水龙头上，避免使用转接头、加长件、阀门等附加连接元件。
- ▸ 注意水龙头的内径至少要达到 17 毫米。
- ▸ 注意水龙头接头上的螺纹长度至少要达到 10 毫米。

水压过低或过高均会影响设备功能。
- ▸ 确保供水设备上的水压最小为 100 kPa (1 bar)，最大为 1000 kPa (10 bar)。
- ▸ 如果水压超过规定的最大值，则必须在进水接口和设备的软管组之间安装减压阀。
- ▸ 不要将本机器连接到低压热水器的冷热水混合阀上。

更改或损坏的输水软管可能会造成财物损失和机器损坏。
- ▸ 请勿弯折、挤压、更改或者剪断输水软管。
- ▸ 仅限使用随附的输水软管或原装备用软管。
- ▸ 切勿将使用过的输水软管重复使用。

用脏水或过热的水运行本电器可能导致财物损失和电器损坏。
- ▸ 只能用冷的自来水运行本电器。

不合适的清洁剂会损坏机器表面。
- ▸ 请勿使用腐蚀性或研磨性的清洁剂。
- ▸ 请勿使用酒精含量高的清洁剂。
- ▸ 请勿使用硬质百洁布或清洁海绵。
- ▸ 只能用水和湿润的软抹布来清洁本机器。
- ▸ 与机器接触后要立即清除所有残余清洁剂、残余喷雾或残留物。

3 环境保护和节约

3.1 处理包装材料

包装材料皆是环保材质并可再生利用。
- ▸ 请分类处理各部件。

3.2 节约能源和资源

若您注意此注意事项，机器的耗电量和耗水量将会更低。

请使用具有较低温度和较长洗涤时间的程序，以及充分利用最大负载量。
- ✔ 耗电量和耗水量最高效。

根据衣物的脏污程度分配洗涤剂投放量。
- ✔ 对于轻微至普通程度的脏污，少量的洗涤剂就足够了。请注意洗涤剂制造商的投放量建议。

对于轻微和普通脏污的衣物，可降低洗涤温度。
- ✔ 在较低的温度下，设备消耗较少的能量。对于轻微至普通程度的脏污，即使温度比护理标签上规定的温度低也已足够。

如果要接着在滚筒式干衣机中烘干衣物，则设置最大脱水转速。
- ✔ 较干燥的衣物可缩短烘干时的程序持续时间并降低耗电量。随着脱水转速的提高，衣物中的残留水分减少，脱水噪音增大。

在不预洗的情况下洗涤衣物。

✔ 带预洗的洗涤会延长程序持续时间并提高耗电量和耗水量。

设备具有一个负载自动调节装置。

✔ 该负载自动调节装置使耗水量和程序持续时间与衣物种类和负载量最佳匹配。

3.3 节能模式

如果您较长时间不操作电器，那么电器会自动切换到节能模式。
您可以通过重新操作设备结束节能模式。

4 安装和接通

4.1 拆开电器包装

注意!
滚筒中与机器运行无关的残留物品可能导致财物损失和机器损坏。

▸ 投入运行前从滚筒中取出这些物品以及随附的附件。

1. 将包装材料和保护套完全从电器上取下。
   → *"处理包装材料", 页9*
2. 检查电器是否有可见的损坏。
3. 打开电器门。
4. 从滚筒中取出附件。
5. 关上电器门。

4.2 供货范围

拆开包装后，请检查所有部件是否在运输过程中发生损坏，供货是否完整。

注意!
在附件不完整或损坏的情况下运行可能会影响机器功能或导致财物损失和机器损坏。

▸ 请不要在附件不完整或损坏的情况下运行机器。
▸ 运行机器前请更换相应的附件。
   → *"附件", 页24*

注: 您的电器在出厂前已接受过全面细致的检测，以确保正常运转。因此可能会在电器中留下水渍。水渍会在第一个洗涤过程后消失。

供货范围包括:

- 洗衣机
- 随附资料
- 运输防松件
  → *"拆除运输安全装置", 页12*
- 孔塞
- 进水软管
  → *"连接进水软管", 页13*
- 螺栓和底板

4.3 对安装地点的要求

⚠ 警告
有电击危险!
该设备包含带电的零部件。 接触带电的零部件很危险。

▸ 不带盖板时不要操作该设备。

⚠ 警告
有受伤危险!
在底座上运行时设备可能翻倒。

▸ 在底座上投入运行前务必用制造商提供的固定压板 → *页24*固定设备支脚。

注意!
电器中结冰的残留水可能导致电器损坏。

▸ 不要在有霜冻可能的区域或室外安放和使用该电器。

如果将电器倾斜超过 40°，电器中的残留水分可能流出并导致财物损失。

▸ 小心地倾斜电器。
▸ 请直立运输电器。

安装地点	要求
底座 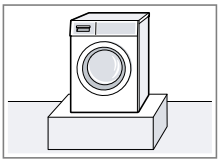	用固定压板 → *页 24*固定电器。
木地板 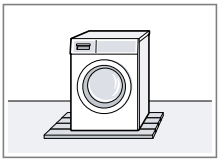	将电器安放在一块用螺栓牢固地固定在地板上的防水木板 (厚度至少 30 mm) 上。
橱柜 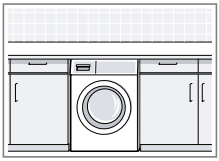	电器只能安装在一个连续并且和相邻各柜固定相连的工作台面的下方。所需的开孔宽度: 60 cm。
靠墙 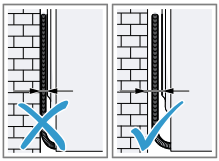	不要将任何电源线和软管夹在墙和电器之间。

4.4 取下泡沫支撑块

为了避免运输损坏，在出厂时已用泡沫支撑块对电器进行了保护。在调试电器前请取下泡沫支撑块。

⚠ 警告
有受伤危险!
倾斜电器时电器可能会倾翻。
- 小心地倾斜电器。
- 请勿自行倾斜电器。

注意!
在未移除泡沫的情况下运行电器可能会导致电器损坏。
- 调试前取下所有泡沫支撑块。

1. 将电器向后方倾斜。

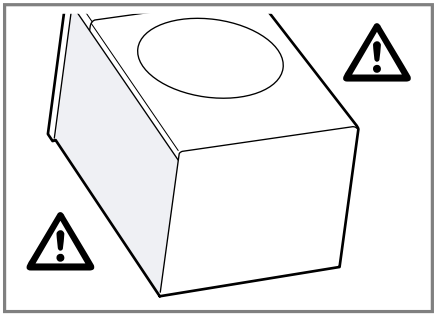

2. 取下底部泡沫支撑块。

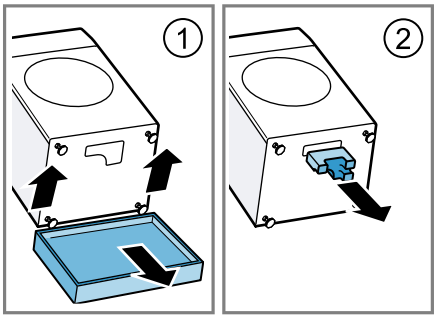

不要对泡沫支撑块进行废弃处理。可将泡沫支撑块用于电器的再次运输。

3. 将底部盖板装入孔中，直至其卡止。

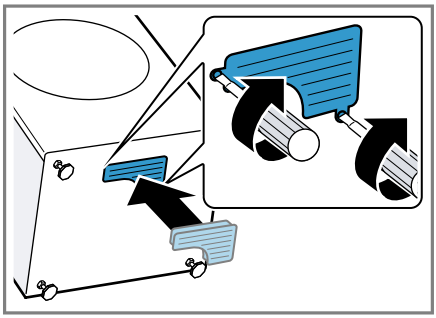

必要时，可用螺栓固定底部盖板。

注: 如要在运输时将泡沫支撑块装入电器，请以相反的顺序反向执行这些步骤。

4.5 拆除运输安全装置

该设备在运输时用设备背面的运输防松件固定着。

注： 请保管好运输防松件的螺栓和套管，以备将来运输时使用。
→ *"插入运输防松件", 页41*

要求： 泡沫支撑块已取下。
→ *"取下泡沫支撑块", 页11*

1. 从支架中拉出软管。

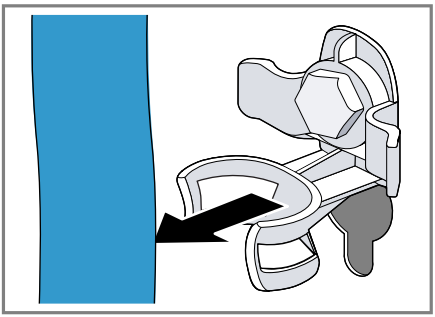

2. 将 4 个运输防松件的所有螺栓用开口度为 13 的扳手松开 ① 并拆下 ②。

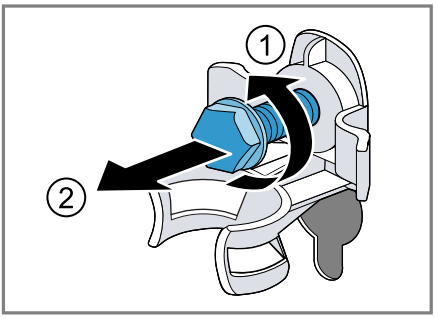

3. 从支架中拆下电源线。

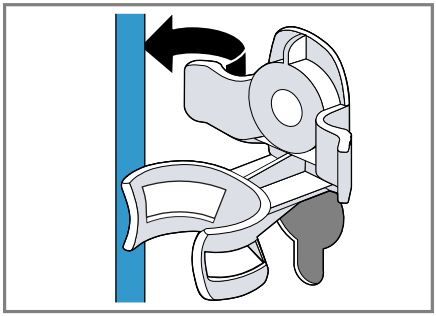

4. 拆下 4 个套管。

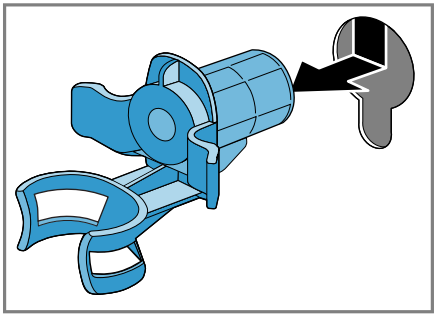

5. 装入 4 个孔塞。

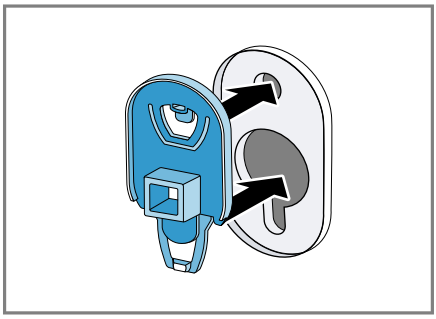

6. 将 4 个孔塞向下推。

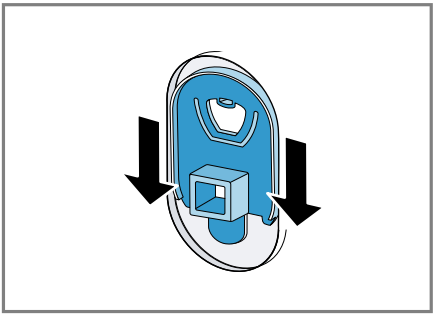

注： 如要在运输时将运输防松件装入电器，请以相反的顺序反向执行这些步骤。

4.6 连接设备

连接进水软管

1. 将进水软管连接到设备上。

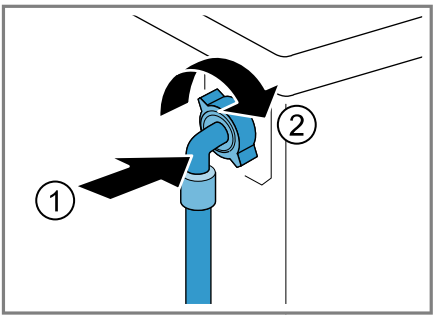

2. 将进水软管连接到水龙头 (26.4 mm = 3/4") 上。

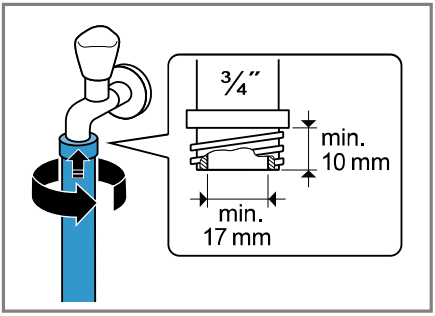

3. 小心地打开水龙头并检查，连接部位是否密封。

排水口连接方式

这些信息可帮助您为本电器连接排水口。

注意!
排水时排水软管中有压力，可能会从安装的连接位置松脱。
- 将排水软管锁定以防意外松脱。

注： 请注意排水高度。
最大排水高度为 100 cm。

虹吸管 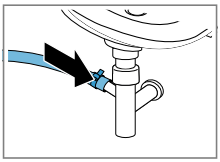	用一个铝箔管固定夹 (24-40 mm) 固定连接部位。
盥洗盆 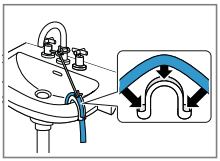	用一个弯管 → *页 24*固定排水软管并锁定。
带有橡胶套管的塑料管或下水道井口 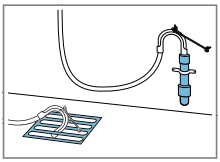	用一个弯管 → *页 24*固定排水软管并锁定。

接通机器电源

注： 针对本电器的居家电气安装必须符合当地的法律规定和安全规章，并且应包含漏电保护断路器。

1. 将机器电源线的插头插入机器附近的电源插座上。

   有关机器的连接数据，您可以查看技术数据 → *页42*。
2. 检查电源插头是否牢固。

4.7 调平电器

为了降低噪音和振动以及避免设备移动，请正确调平电器。

1. 用开口度为 17 的扳手顺时针松开防松螺母。

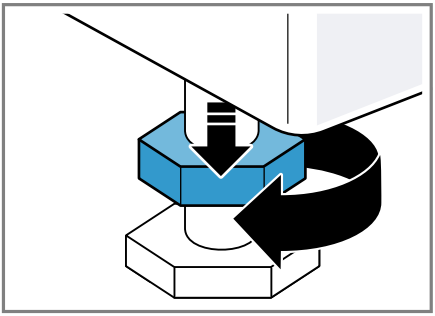

2. 为了调平电器，请转动设备支脚。用水平仪检查调平结果。

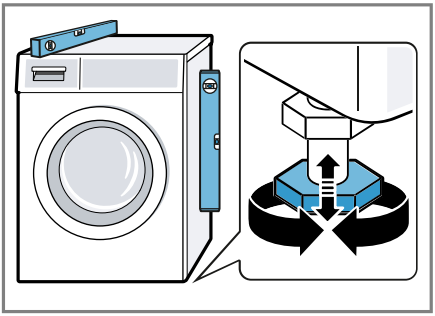

所有设备支脚均必须牢靠地立在地面上。

3. 用开口度为 17 的扳手将防松螺母对着外壳牢固拧紧。

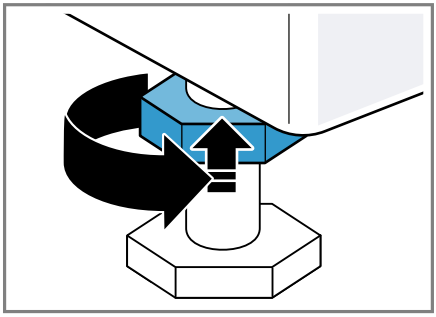

此时固定住电器支脚，并且不得更改高度。

5 了解机器

5.1 电器

您可以在此查看机器的相关部件。

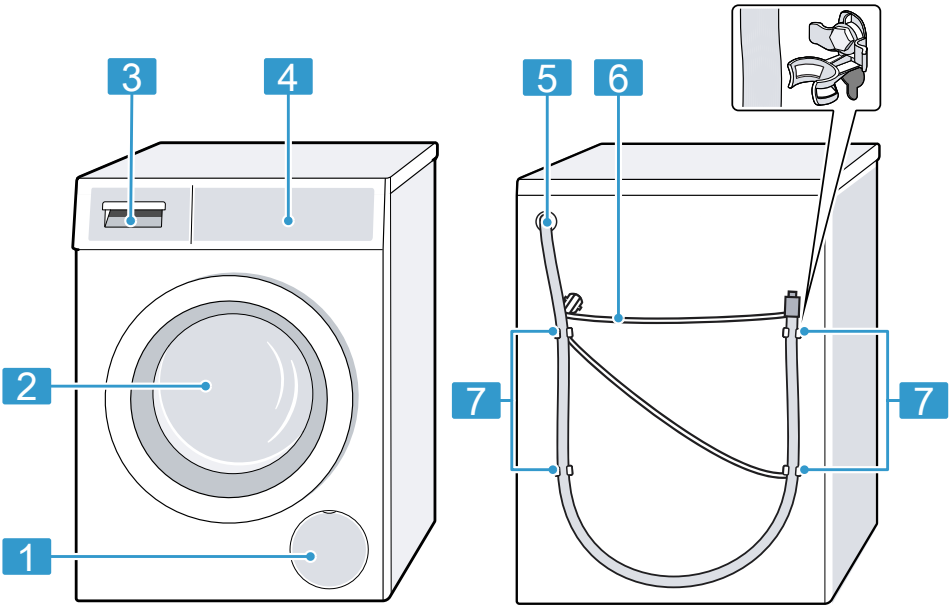

取决于电器型号，图片中的细节可能有所差别，例如颜色和形状。

1	排水泵的保养翻盖 → *页31*
2	门
3	洗涤剂抽屉盒 → *页15*
4	控制面板 → *页16*
5	排水软管 → *页13*
6	电源线 → *页13*
7	运输防松件 → *页12*

5.2 洗涤剂抽屉盒

注： 关于洗涤剂和护理剂的使用及定量，请遵守制造商的规定及程序说明中的规定。
→ *"程序", 页21*

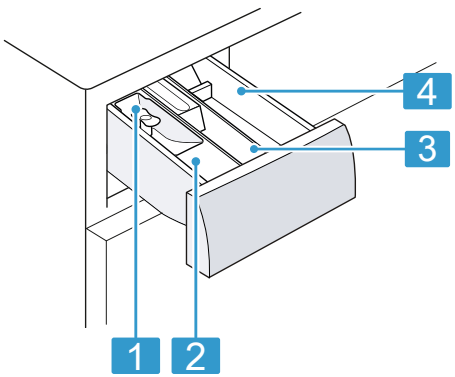

1	洗衣液的配量辅助盒 → *"装入液体洗涤剂的配量辅助盒", 页25*
2	洗涤剂槽 II: 主洗用洗涤剂
3	洗涤剂槽 ❀: 柔顺剂
4	洗涤剂槽 I: 预洗用洗涤剂

5.3 控制面板

通过操作面板，您可以设置机器的所有功能并查看运行状态的相关信息。

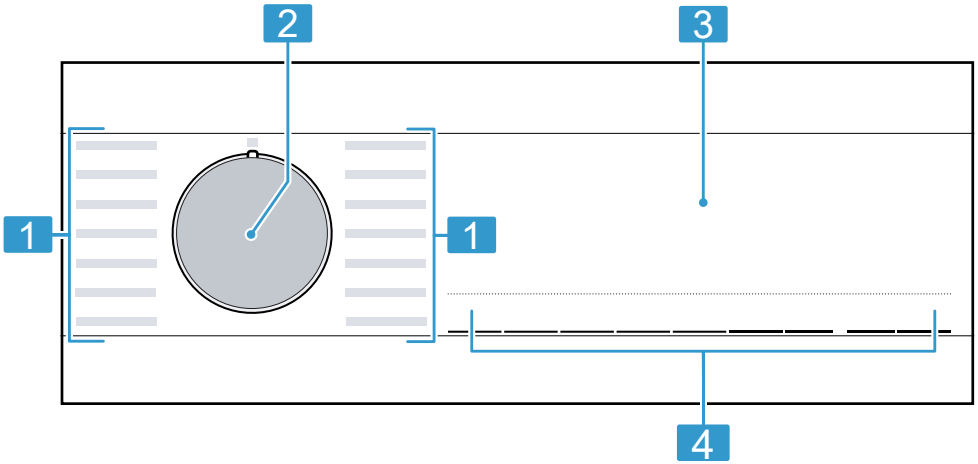

1	程序 → *页21*
2	程序选择开关 → *页24*
3	显示区 → *页18*
4	按键

6 首次使用前

准备将本机器投入使用。

6.1 启动空洗涤过程

您的电器在出厂前经过了全面细致的检查。为了清除可能存在的剩余水分，请首先执行不加洗涤衣物的洗涤。

1. 将程序旋钮调至 **深层洁筒**。
2. 关上电器门。

3. 拉出洗涤剂抽屉盒。
4. 注入大约 1 升自来水到洗涤剂槽 II 中。

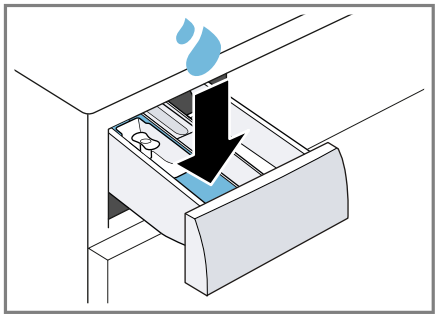

5. 将含有漂白成分的洗衣粉装入洗涤剂槽 II 中。

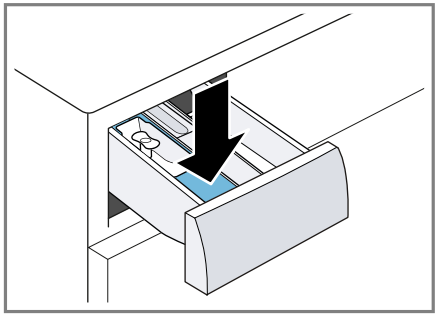

为了避免起泡，在轻度污染时请只使用洗涤剂制造商建议用量的一半。请不要使用羊毛洗涤剂或高级洗涤剂。

6. 推入洗涤剂抽屉盒。
7. 如要启动程序，按压 **开始/添衣**。

✔ 显示屏显示剩余的程序持续时间。
✔ 显示屏在程序结束后显示：End。

8. 启动第一个洗涤过程，或将程序选择开关调到 ○ 以关闭电器。
→ *"操作基本知识", 页24*

7 显示屏

显示屏将显示当前设置值、选项或注意事项内容。

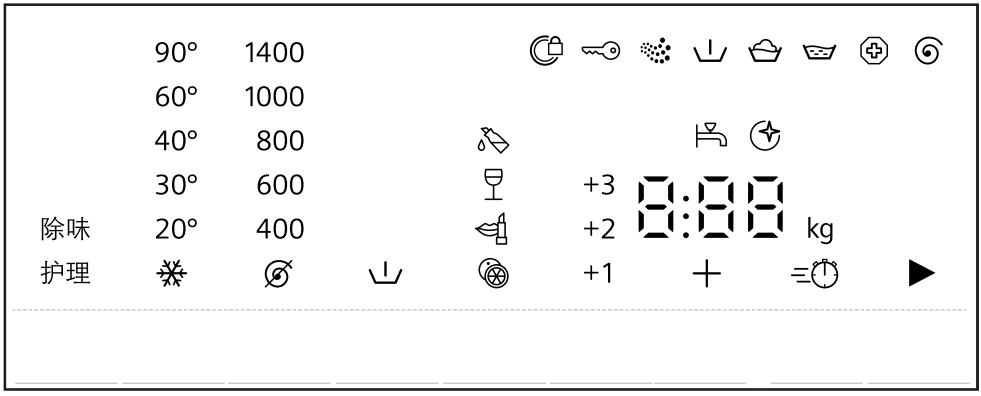

显示屏显示举例

显示	名称	更多信息
0:40 [1]	程序持续时间 / 程序剩余时间	预计程序持续时间 / 程序剩余时间，以小时和分钟表示。
+8h [1]	程序结束时间	→ *"按键", 页20*
10.0 [1]	建议的衣物容量	设定的程序的最大负载量 (kg)。
⌀ - 1400	脱水转速	设定的脱水转速 (r/min)。 → *"按键", 页20* ⌀：不脱水，仅排水
❄ - 90	温度	设置的温度 (°C)。 → *"按键", 页20* ❄ (冷)
▶	开始/暂停	开始、取消或暂停 ■ 亮起：程序正在运行，并且可以取消或暂停。 ■ 闪烁：程序可以启动或继续执行。
	预洗	程序状态
	活性氧处理	程序状态
	洗涤	程序状态
	漂洗	程序状态

[1] 示例

显示	名称	更多信息
	脱水	程序状态
End	程序结束	程序状态
	儿童锁	■ 亮起：童锁已激活。 ■ 闪烁：童锁已激活，电器已操作。 → *"停用儿童锁", 页26*
+1 +2 +3	加漂洗	附加漂洗过程已激活。 → *"按键", 页20*
	预洗	预洗已激活。 → *"按键", 页20*
- - -	免排水	免排水已激活。
	缩短程序时间	缩短程序时间已激活。 → *"按键", 页20*
	化妆品渍	污渍类型已激活。
	橙汁	污渍类型已激活。
	红酒渍	污渍类型已激活。
	油渍	污渍类型已激活。
	滚筒清洁提醒	闪烁：滚筒脏污。请执行程序 深层洁筒 以清洁和养护滚筒和洗涤桶。 → *"清洁滚筒", 页29*
	活性氧处理	活性氧处理已激活。 ■ ▬：一般 ■ ▬：强力
护理 除味	活性氧处理	活性氧处理已激活。 ■ 护理：标准 ■ 除味：强力
和	活性氧处理	一个具有活性氧处理的程序已取消，门已锁止至活性氧被释放。 **注：** 活性氧的释放最长可能持续 25 分钟
	门	■ 亮起：门已上锁并且无法打开。 ■ 闪烁：门未关闭。 ■ 熄灭：门已解锁并且可以打开。
	水龙头	■ 没有水压。 ■ 水压过低。
E:35 / -10 [1]	故障	故障代码、故障显示、信号。

[1] 示例

8 按键

程序设置的选择取决于设定的程序。

按键	选择	更多信息
开始/添衣	■ 启动 ■ 取消 ■ 暂停	启动、取消或暂停程序。
加速	■ 激活 ■ 停用	激活或停用缩短的程序持续时间。 **注：** 耗电量会提高。洗涤结果不会受此影响。
除渍	多种选择	选择污渍类型。 根据污渍类型调整温度、滚筒运动和浸泡时间。
超氧空气洗	■ 护理 ■ 除味	选择活性氧处理的强度: ■ 对于较轻的异味请使用正常强度等级。护理 ■ 对于烟草或厨房气味等较重的异味请使用较强的强度等级。除味 活性氧是一种特殊形式的氧，可有效减少异味。 活性氧不去除污渍或汗味。
预约	最多 24 小时	确定程序结束时间。 程序持续时间已经包含在设定的小时数中。 程序启动后会显示程序持续时间。
温度	✲ - 90	调整温度。 设置的温度 (°C)。
转速	∅ - 1400	调整脱水转速或停用脱水。 设定的脱水转速 (r/min)。 通过选择 ∅ 可排水并取消所有脱水过程。洗涤衣物在湿态下保留在滚筒中。
加速 + 预约	■ 激活 ■ 停用	→ *"童锁", 页26*
预洗	■ 激活 ■ 停用	激活或停用预洗，例如在洗涤严重脏污的洗涤衣物时。
加漂洗	■ +1 ■ +2 ■ +3	激活或停用最多三个附加漂洗过程。 建议在皮肤特别敏感时或在水质非常软的地区使用。

9 程序

注： 衣物的护理标签为您提供关于程序选择的附加提示。

程序	说明	最大衣物容量 (kg)
棉织物	洗涤耐磨的棉织物、亚麻织物和混纺织物。 激活加速可缩短洗涤程序时间，适用于洗涤普通脏污程度的衣物。 程序设置: ■ 最高 90 °C ■ 最高 1400 r/min	10.0 5.0[1]
混合	洗涤棉织物、亚麻织物、合成纤维织物和混纺织物。 适用于轻微脏污的衣物。 程序设置: ■ 最高 60 °C ■ 最高 1400 r/min	4.0
轻柔	洗涤敏感的、可洗涤的丝绸织物、粘胶纤维织物和合成纤维织物。 请使用适合高档衣物或丝绸的洗涤剂。 **注：** 请将特别敏感的织物或带钩子、孔环或卡箍的织物装在洗衣网中洗涤。 程序设置: ■ 最高 40 °C ■ 最高 800 r/min	2.0
羊毛	可手洗和机洗的羊毛或者有羊毛成分的织物。 为了避免衣物缩成一团，滚筒特别轻柔地转动织物，并且采用长时间的暂停。 请使用适合羊毛的洗涤剂。 程序设置: ■ 最高 40 °C ■ 最高 800 r/min	2.0
单漂洗	漂洗，接着脱水和排水。 程序设置：最高 1400 r/min	–
单脱水	脱水并排水。 请不要使用柔顺剂。 程序设置：最高 1400 r/min	–
羽绒服	洗涤填充了羽绒的枕头、被子或羽绒服，以及填充了合成纤维的同类洗涤物。 大件请单独洗涤。 请使用适合羽绒或高档衣物的洗涤剂。	2.0

[1] **加速** 已激活
[2] 无法洗涤

程序	说明	最大衣物容量 (kg)
	请有节制地配给洗涤剂。 请不要使用柔顺剂。 **注：** 为了避免过度起泡，在洗涤前请将小件衣物卷起并排出洗涤衣物中的空气。 程序设置: ■ 最高 60 °C ■ 最高 1000 r/min	
深色洗	洗涤深色和色彩鲜艳的棉织物和易护理的织物，例如牛仔裤。 在洗涤时请将衣物的内侧外翻。 请使用洗衣液。 程序设置: ■ 最高 40 °C ■ 最高 1000 r/min	4.0
快洗15'	洗涤棉织物、合成纤维织物和混纺织物。 用于轻微脏污的少量衣物的短时程序。 程序设置: ■ 最高 40 °C ■ 最高 1000 r/min	2.0
超氧空气洗	所有可洗涤的织物以及只允许进行专业清洁的织物。 可用于护理干衣物或清除烟味、厨房气味等异味。 用活性氧处理衣物。 您可在该程序中选择活性氧处理的强度。 → *"按键", 页20* 在装入衣物之前请用软布擦干滚筒。 **提示：** 该程序不去除污渍或汗味。	1.0
深层洁筒	清洁和保养滚筒。 带活性氧的清洁程序。 请在以下情况下使用该程序: ■ 首次使用前 ■ 在经常用 40 °C 或更低的洗涤温度洗涤时 ■ 在长时间不使用后 温度设置: ■ 90 °C：高温除菌程序。 ■ 40 °C：除菌程序。 ■ ❋：冲洗滚筒以去除头发和毛绒。 请使用含有漂白成分的洗衣粉。请将含有漂白成分的洗衣粉装入主洗用洗涤剂槽 II 中。 → *"洗涤剂抽屉盒", 页15*	–[2]

[1] **加速** 已激活
[2] 无法洗涤

程序	**说明**	**最大衣物容量 (kg)**
	为了避免起泡，请将洗涤剂用量减半。 请不要使用柔顺剂。 请不要使用羊毛洗涤剂、高级洗涤剂或洗衣液。 **注：** 如果您已经较长时间未使用 60 °C 或更高温度的程序，则滚筒清洁指示灯会闪烁以示提醒。	
超氧大件洗	洗涤耐磨的全棉、亚麻和混纺材质的床上用品。 适合过敏人群和在较高卫生要求时适用。 用活性氧处理衣物。 程序设置: ■ 最高 90 °C ■ 最高 1400 r/min	4.0
超氧水洗	洗涤耐磨的棉织物、亚麻织物和混纺织物。 适合过敏人群和在较高卫生要求时适用。 用活性氧处理衣物。 **注：** 如果已达到设定的温度，则在整个洗涤过程中该温度保持恒定。 程序设置: ■ 最高 60 °C ■ 最高 1400 r/min	4.0
深层除螨	洗涤耐磨的棉织物、亚麻织物和混纺织物。 适用于消灭螨虫。 用活性氧处理衣物。 **注：** 如果已达到设定的温度，则在整个洗涤过程中该温度保持恒定。 程序设置: ■ 最高 60 °C ■ 最高 1400 r/min	4.0

[1] **加速** 已激活
[2] 无法洗涤

10 附件

请使用原厂附件。原厂附件最适用于您的设备。

注: 针对某些附件可提供其他颜色。请联系
→ *"客户服务", 页42*。

	用途	订购号
进水软管加长件	加长冷水进水软管或带 Aquastop 自动侦测漏水装置的进水软管 (2.50 m)。	WZ10131
固定压板	提高电器的稳定性。	WX975600
弯管	固定排水软管。	00655300
底座	升高电器安放位置，以便能够轻松装载和卸载。	WZ20540S

11 衣物

11.1 准备衣物

注意!
残留在衣物中的物品可能损坏衣物和滚筒。
- ▸ 在运行前从衣物口袋中取出所有物品。

注意
以保护电器和织物的方式准备衣物。
- 刷去泥渍
- 根据颜色和织物对衣物进行分类，同时注意保养标志
- 闭合拉链、尼龙搭扣、挂钩和扣眼
- 将织物带、系带和绳子绑在一起
- 拆下窗帘横梁扣环和铅带
- 将小件或敏感衣物装在洗衣网中洗涤
- 将大小衣物一起洗涤
- 带有新污渍的衣物要立即清洗
- 带有干燥污渍的衣物要进行预处理，然后多次清洗
- 将衣物相互折叠放入滚筒中

12 洗涤剂和护理剂

有关使用和配量的制造商说明可在包装上找到。

注意
- 只可使用粘稠度较低、流动性好的洗衣液
- 不要混合使用不同的洗衣液
- 不要混合使用洗涤剂和柔顺剂
- 不要使用因存放过久而变质的产品和已经变得稠厚的产品
- 不要使用含溶剂、有腐蚀性以及会产生气体的洗涤剂
- 要有节制地使用着色剂，盐可能会侵蚀不锈钢
- 不要在电器中使用脱色剂

13 操作基本知识

13.1 开启电器

要求: 电器已正确安装和连接。
→ *"安装和接通", 页10*

- ▸ 将程序选择开关调到某个程序。

13.2 设置程序

1. 转动程序旋钮并将其调至所需的程序。
   → *"程序", 页21*
2. 按需调整程序设置。
   → *"调整程序设置", 页25*

13.3 调整程序设置

要求： 已设置一个程序。
→ *"设置程序", 页25*

▸ 调整程序设置。
→ *"按键", 页20*

注： 程序设置不会被程序永久保存。

13.4 放入衣物

注： 为了避免形成褶皱，请注意程序的最大衣物容量。
→ *"程序", 页21*

要求
- 衣物已准备且分类好。
  → *"衣物", 页24*
- 滚筒已清空。

1. 打开电器门。
2. 将衣物放入滚筒内。
3. 关上电器门。
   确保没有衣物被夹在电器门上。

13.5 装入液体洗涤剂的配量辅助盒

如果作为附件订购配量辅助盒，则必须装入配量辅助盒。
1. 拉出洗涤剂抽屉盒。
2. 装入配量辅助盒。

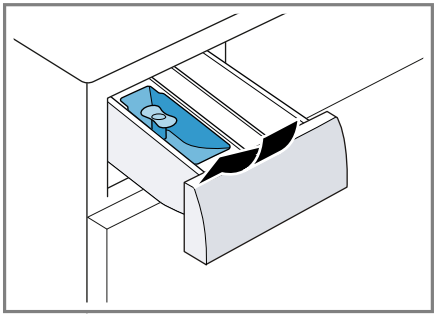

3. 推入洗涤剂抽屉盒。

注： 避免使用粘稠的液体洗涤剂。

13.6 使用洗衣液配量辅助盒

为了更好的控制洗衣液用量，您可以使用洗涤剂抽屉盒中的配量辅助盒。
1. 拉出洗涤剂抽屉盒。
2. 将洗衣液倒入配量辅助盒。
   不要超过辅助盒的最大刻度。
3. 推入洗涤剂抽屉盒。

13.7 加入洗涤剂和护理剂

注： 请注意关于洗涤剂和护理剂 → *页24*的提示。

1. 拉出洗涤剂抽屉盒。
2. 加入洗涤剂。
   → *"洗涤剂抽屉盒", 页15*
3. 需要时加入护理剂。
4. 推入洗涤剂抽屉盒。

13.8 启动程序

要求： 已设置一个程序。
→ *"设置程序", 页25*

▸ 按 **开始/添衣**。
✔ 滚筒旋转并且进行一次可能最长持续 2 分钟的负载识别，然后进水。
✔ 显示屏显示程序持续时间或程序结束时间。
✔ 显示屏在程序结束后显示：End。

13.9 浸泡洗涤衣物

注： 不需要额外的洗涤剂。洗涤水接着被用于洗涤。

1. 启动程序。
2. 如要使程序暂停，在约 10 分钟后按压 **开始/添衣**。
3. 如要继续执行程序，在所需的浸泡时间后按压 **开始/添衣**。

13.10 添加衣物

在程序启动后，您可以根据程序状态取出或添加衣物。

1. 按 **开始/添衣**。

   设备暂停。

   注： 想要添加衣物时，请您注意显示屏中的提示。
   → *"显示屏", 页19*
2. 打开电器门。
3. 添加或取出衣物。
4. 关上电器门。
5. 按 **开始/添衣**。

13.11 取消程序

1. 按 **开始/添衣**。
2. 打开电器门。

   温度和水位高时，出于安全原因，电器门会保持锁止状态。
   – 在温度高时，请启动程序 **单漂洗**。
   – 在水位高时，请启动程序 **单脱水** 或设置合适的排水程序。
   → *"程序", 页21*
3. 取出衣物。
   → *"取出衣物", 页26*

13.12 在免排水的情况下继续执行程序

要求
- 免排水已激活。
- 所设定程序的最后一次漂洗已结束，衣物留在漂洗水中。

1. 设置程序 **单脱水** 或排水程序。
   → *"程序", 页21*
2. 按 **开始/添衣**。

13.13 取出衣物

1. 打开电器门。
2. 将衣物从滚筒中取出。

13.14 关闭设备

1. 将程序选择开关调至 ○。
2. 关上水龙头。
3. 将密封圈擦干并清除异物。

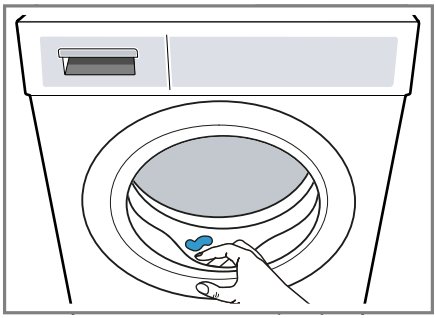

4. 让电器门和洗涤剂抽屉盒保持打开状态，以便可将剩余的水分晾干。

14 童锁

请保护您的电器，防止通过操作元件无意中操作。

14.1 启用儿童锁

- ▸ 按住两个按键 **加速** + **预约** 约 3 秒钟。
- ✔ 显示屏显示 。
- ✔ 控制元件处于锁定状态。
- ✔ 即便关闭电器以及停电后，童锁也保持激活状态。

14.2 停用儿童锁

要求： 只有在电器处于接通状态时，才能停用童锁。

- ▸ 按住两个按键 **加速** + **预约** 约 3 秒钟。
- ✔ 显示屏上的 ⊸ 消失。

15 基本设置

您可以根据需要调整电器的基本设置。

15.1 基本设置概览

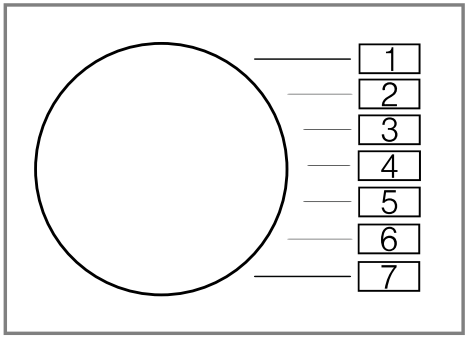

基本设置	程序位置	数值	说明
结束音	2	0 (关闭) 1 (安静) 2 (中度) 3 (大声) 4 (极大声)	设置程序结束后的信号音量。
按键音	3	0 (关闭) 1 (安静) 2 (中度) 3 (大声) 4 (极大声)	设置选择按键时的信号音量。
滚筒清洁提醒	4	On (接通) OFF (关闭)	启用或停用滚筒清洁提醒。
程序计数器	5	42[1]	显示已结束的程序数量。

[1] 示例

15.2 更改基本设置

1. 将程序选择开关调到位置 1。

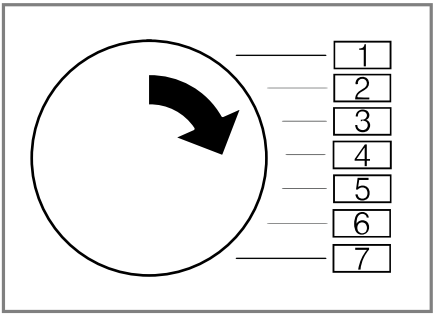

2. 按住 **转速**，同时将程序选择开关调到位置 2。
✔ 显示屏显示当前值。
3. 将程序选择开关调到所需的位置。
→ *"基本设置概览", 页28*
4. 为了更改数值，按压 **预约**。
5. 如要保存更改，关闭电器。

16 程序计数器

程序计数器显示已结束的程序数量。

16.1 调用程序计数器

1. 将程序设置到位置 1。
2. 按住 **转速**，同时将程序设置到位置 2。
3. 将程序设置到位置 5。

17 清洁和保养

为了让机器长时间保持功能顺畅，请仔细进行清洁和保养。

17.1 清洁滚筒

⚠ **小心**
有受伤危险!
长期低温洗涤且机器缺乏通风可能会导致滚筒损坏和造成伤害。
- 定期执行滚筒清洁程序或在不低于 60°C 的温度下洗涤。
- 每次运行后都要让门和洗涤剂抽屉盒敞开晾干。
- 添加含有漂白成分的洗衣粉后，在不加衣物的情况下执行程序 **深层洁筒**。

17.2 清洁洗涤剂抽屉盒

1. 拉出洗涤剂抽屉盒。
2. 按下插件，然后拆下洗涤剂抽屉盒。

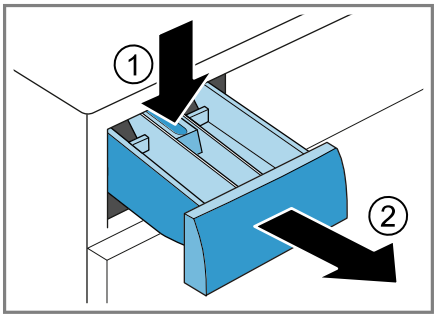

3. 将插件从下往上拉出。

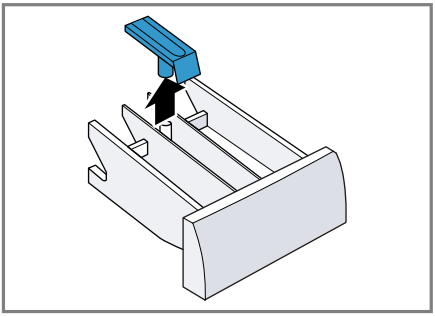

4. 用水和刷子清洁洗涤剂抽屉盒和插件，然后晾干。

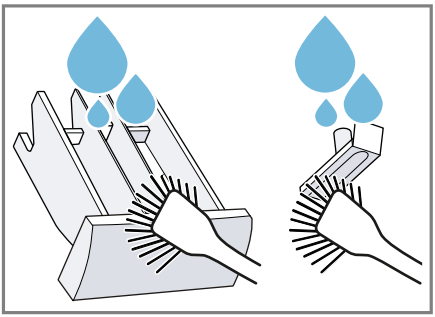

5. 将插件装入并锁定到位。

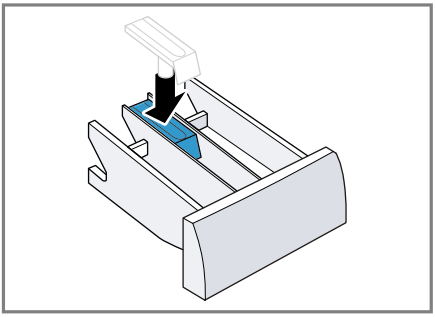

6. 清洁洗涤剂抽屉盒的开口。

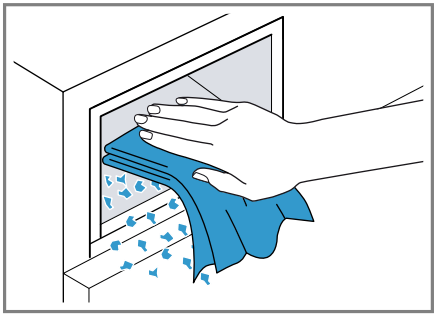

7. 推入洗涤剂抽屉盒。

17.3 清洁洗衣液配量辅助盒

如果辅助盒中有残留的洗衣液:

1. 拉出洗涤剂抽屉盒，用手抓住辅助盒前端，将其翘起取出。

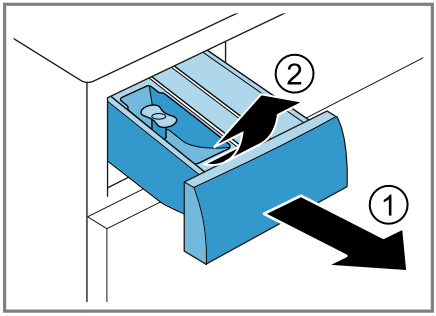

2. 将虹吸翻盖向上拔出，用自来水冲洗或者刷子刷洗辅助盒本体和虹吸翻盖。

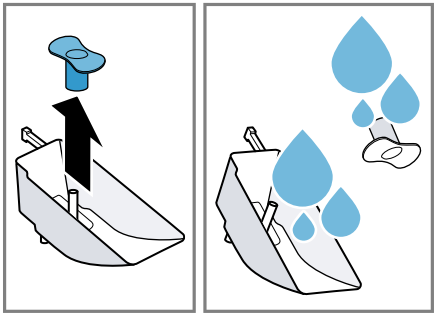

3. 将虹吸翻盖插回辅助盒本体上（注意对齐安装标志），用力向下压，听见“咔嗒”声即可。

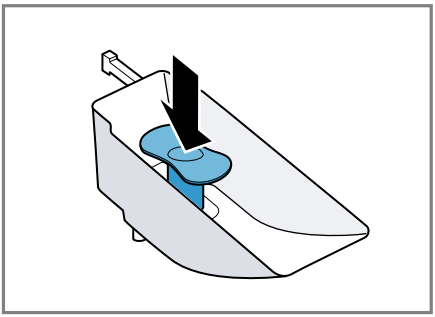

4. 将辅助盒放回洗涤剂抽屉盒。

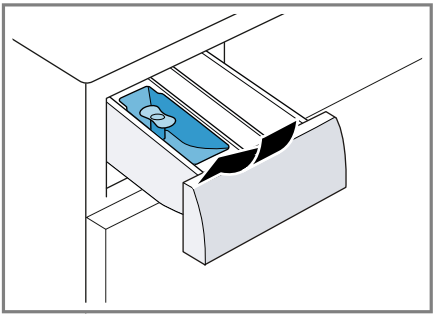

注： 请定期清洁洗衣液配量辅助盒，以避免残留和堵塞。

17.4 清洁排水泵

请定期清洁排水泵，至少每年一次以及在发生故障时 (例如堵塞或发出嘎嘎声时)。

排空排水泵

1. 关上水龙头。
2. 关机。
   → *"关闭设备", 页26*
3. 断开电器的电源插头。

4. 打开并取下保养翻盖。

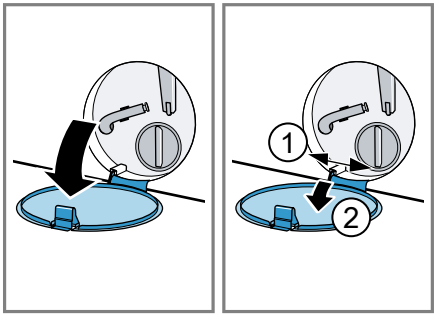

5. 将一个合适的收集器推到开口下方。

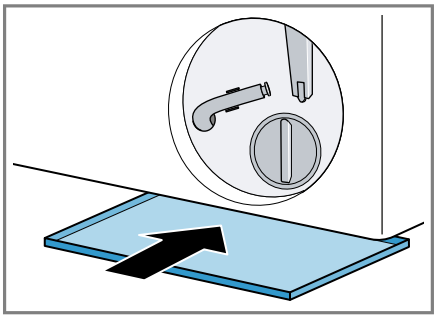

6. 将排水软管从其支架中取出。

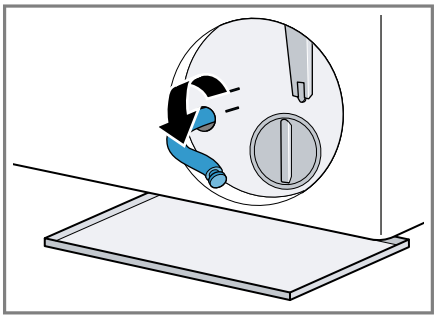

7. ⚠ **小心 - 有烫伤危险!** 在用高温洗涤时，洗涤水会变热。
▸ 不要触摸高温的洗涤水。
为了让洗涤水流入收集器中，拔下密封盖。

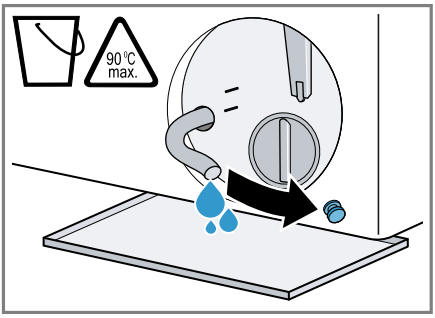

8. 按上密封盖。

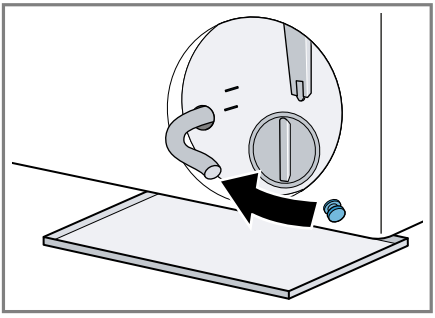

9. 将排空软管夹入其支架中。

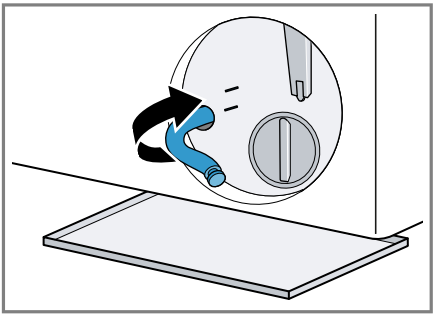

清洁排水泵

要求: 排水泵已排空。 → *页31*

1. 因为排水泵中仍可能有剩余的水，小心地拧下泵盖。

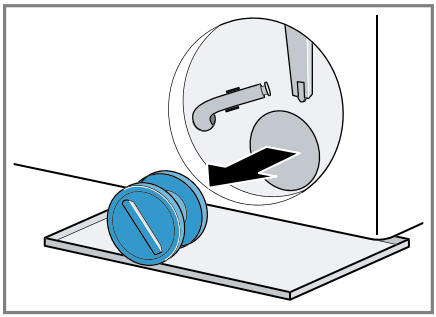

2. 请清洁内部，泵盖的螺纹以及泵壳。

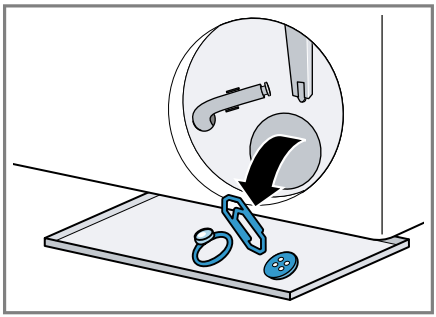

3. 确保排水泵的叶轮可以转动。
4. 插入泵盖。

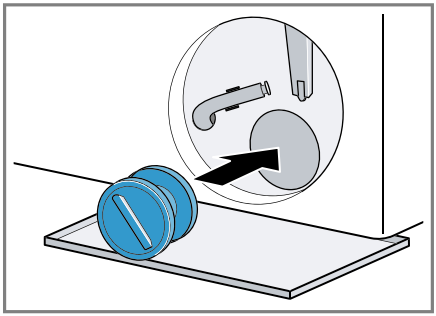

5. 将泵盖旋紧到限位。

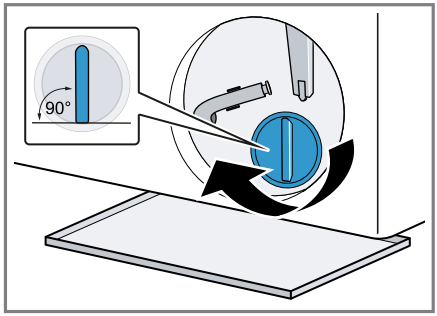

泵盖的手柄必须处在垂直位置。

6. 将保养翻盖装入并关闭。

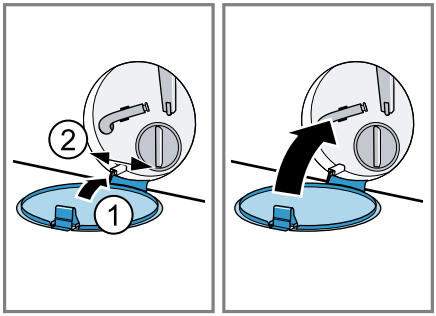

在下次洗涤前

为了防止在下次洗涤时洗涤剂未经使用就直接流入出水口，在排空排水泵后请执行合适的排水程序。

1. 打开水龙头。
2. 插上电源插头。
3. 接通电器。
4. 注入大约一升水到洗涤剂槽II 中。
5. 选择合适的排水程序。
   → *"程序", 页21*

18 处理故障

设备上发生的小故障，您大多可以自行解决。联系客户服务之前，请先运用处理故障信息尝试自行解决。此举可避免不必要的支出。

⚠ 警告
有电击危险!
维修不当可能发生危险。
- 唯有合格的专业人员方可维修机器。
- 仅限使用符合原厂要求的部件来维修机器。
- 如果电源软线损坏，为了避免危险，必须由制造商、其维修部或类似部门的专业人员更换。

故障	故障原因和故障排除
"E:36 / -10"	排水管或排水软管堵塞。 ▸ 请清洁排水管和排水软管。
	排水管或排水软管被弯折或受到挤压。 ▸ 请确保排水管和排水软管未弯折或未受到挤压。
	排水软管连接过高。 ▸ 请将排水软管安装在最大 1 米高度处。
	排水软管上不允许安装延长管。 ▸ 请从排水软管上拆下未许可使用的延长管。 → *"连接设备", 页13*
	排水泵堵塞。 ▸ → *"清洁排水泵", 页31*
	泵盖未完全拧入。 ▸ 请确保泵盖已拧入机器中，直至限位。泵盖的手柄必须处在垂直位置。 → *"清洁排水泵", 页32*
	洗涤剂配量过高。 ▸ 应急措施：将一勺柔顺剂与 0.5 升水混合，然后将混合液注入最左侧洗涤剂槽中 (不适用于户外织物、运动服和羽绒服)。 ▸ 在下一次洗涤过程时，在负载量不变时请降低洗涤剂量。
"H:32"	由于洗涤衣物分配不均匀，不平衡检测系统已取消脱水程序。 ▸ 请在滚筒中重新分配洗涤衣物。 **注：** 请尽可能将大、小衣物混合放置于滚筒内。不同大小的洗涤衣物混合分配更有利于脱水。
"E:30 / -10" 和/或	水压过低。 无任何改善方式。

故障	故障原因和故障排除
"E:30 / -10" 和/或	进水口中的滤网堵塞。 ▸ 清洁进水口中的滤网。
	水龙头未打开。 ▸ 请打开水龙头。
	进水软管被弯折或受到挤压。 ▸ 请确保，进水软管未弯折或未受到挤压。
	水位测量系统损坏。 **注：** 出现故障信息后，电器开始排水过程。 1. 首先等待约 5 分钟，直到排水过程结束。 2. 如要重置故障信息，请关闭电器。 3. 然后重新开启电器。 4. 如果再次显示该故障信息，请致电客户服务。 → *"客户服务", 页42*
亮起。	温度过高。 ▸ 请等到温度下降完成。 ▸ → *"取消程序", 页26*
	水位太高。 ▸ 选择合适的排水程序。 → *"程序", 页21*
"E:30/-20"	洗涤剂配量过高。 ▸ 在下一次洗涤过程时，在负载量不变时请降低洗涤剂量。
	加注了额外的水。 ▸ 在运行过程中，请勿在本机器中额外加水。
	磁感应阀损坏。 ▸ 请联系客户服务。 → *"客户服务", 页42*
所有其他故障代码。	功能故障 1. 请将电器关闭再重新接通。 2. 如果信息再次出现，请将电器从供电上断开至少 30 秒，即拔下插头或关闭保险丝盒中的相关保险丝。 ✔ 如果故障只是一次性的，故障信息便会消失。 3. 若该消息再度显示，请致电售后服务。请在致电时确切指出错误消息。 → *"客户服务", 页42*
机器故障。	电源线的电源插头没有插入。 ▸ 将机器连接电源。
	保险丝盒中的保险装置已触发。

故障	故障原因和故障排除
机器故障。	▸ 检查保险丝盒中的保险装置。
	电源发生故障。 ▸ 检查室内照明或其他室内机器是否正常运作。
程序不启动。	未按 **开始/添衣**。 ▸ 请按压 **开始/添衣**。
	门未关闭。 ▸ 请将机器门关好。
	儿童锁已激活。 ▸ 停用童锁。 → *"停用儿童锁", 页26*
	预约 已激活。 ▸ 检查 **预约** 是否已激活。 → *"按键", 页20*
	洗涤衣物卡在机器门上。 ▸ 移除卡住的衣物。
机器门无法打开。	温度过高。 ▸ 请等到温度下降完成。 ▸ 取消程序。 → *"取消程序", 页26*
	水位太高。 ▸ 选择合适的排水程序。 → *"程序", 页21*
	停电。 ▸ 请通过紧急解锁打开机器门。 → *"紧急解锁", 页41*
排水泵无法将洗涤水排出。	排水管或排水软管堵塞。 ▸ 请清洁排水管和排水软管。
	排水管或排水软管被弯折或受到挤压。 ▸ 请确保排水管和排水软管未弯折或未受到挤压。
	排水泵堵塞。 ▸ → *"清洁排水泵", 页31*
	排水软管连接过高。 ▸ 请将排水软管安装在最大 1 米高度处。
	洗涤剂配量过高。 ▸ 应急措施：将一勺柔顺剂与 0.5 升水混合，然后将混合液注入最左侧洗涤剂槽中 (不适用于户外织物、运动服和羽绒服)。

故障	故障原因和故障排除
排水泵无法将洗涤水排出。	▸ 在下一次洗涤过程时，在负载量不变时请降低洗涤剂量。
	排水软管上不允许安装延长管。 ▸ 请从排水软管上拆下未许可使用的延长管。 → *"连接设备", 页13*
	泵盖未完全拧入。 ▸ 请确保泵盖已拧入机器中，直至限位。泵盖的手柄必须处在垂直位置。 → *"清洁排水泵", 页32*
水不能流入。洗涤剂无法冲入。	未按 **开始/添衣**。 ▸ 请按压 **开始/添衣**。
	进水口中的滤网堵塞。 ▸ 清洁进水口中的滤网。
	水龙头未打开。 ▸ 请打开水龙头。
	进水软管被弯折或受到挤压。 ▸ 请确保，进水软管未弯折或未受到挤压。
脱水多次启动。	不平衡检测系统通过多次分配洗涤衣物消除不平衡。 ▸ 并非故障 - 无需采取任何行动。 **注：** 请在装载时尽可能将大、小衣物混合放置于滚筒内。不同大小的洗涤衣物混合分配更有利于脱水。
程序持续时间在洗涤过程中会发生变化。	将对程序流程进行智能控制优化。这可能导致程序持续时间发生变化。 ▸ 并非故障 - 无需采取任何行动。
	不平衡检测系统通过多次分配洗涤衣物消除不平衡。 ▸ 并非故障 - 无需采取任何行动。 **注：** 请在装载时尽可能将大、小衣物混合放置于滚筒内。不同大小的洗涤衣物混合分配更有利于脱水。
	在起泡过多时，泡沫控制系统会接通一个冲洗过程。 ▸ 并非故障 - 无需采取任何行动。
滚筒内看不到水。	水在可见区域以下。 ▸ 并非故障 - 无需采取任何行动。 ▸ 在运行过程中，请勿在本机器中额外加水。
程序启动后滚筒晃动。	原因是一次内部电机测试。 ▸ 并非故障 - 无需采取任何行动。
洗涤剂槽 ❀ 内有余水。	洗涤剂槽 ❀ 中的插件堵塞。 ▸ → *"清洁洗涤剂抽屉盒", 页29*

故障	故障原因和故障排除
脱水过程中机器振动和移动。	机器未正确调平。 ▸ → *"调平电器", 页14*
	机器底脚未固定好。 ▸ 请固定机器底脚。 → *"调平电器", 页14*
	运输防松件未移除。 ▸ → *"拆除运输安全装置", 页12.*
滚筒转动，水不流入。	洗衣量检测处于激活状态。 ▸ 并非故障，无需采取任何行动。 **注：** 洗衣量检测可能最长持续 2 分钟。
大量起泡。	洗涤剂配量过高。 ▸ 应急措施：将一勺柔顺剂与 0.5 升水混合，然后将混合液注入最左侧洗涤剂槽中 (不适用于户外织物、运动服和羽绒服)。 ▸ 在下一次洗涤过程时，在负载量不变时请降低洗涤剂量。
达不到高脱水转速。	设定了低脱水转速。 ▸ 请在下次洗涤过程时设定较高的脱水转速。
	不平衡控制系统通过降低脱水转速消除不平衡。 ▸ 请在滚筒中重新分配洗涤衣物。 **注：** 请尽可能将大、小衣物混合放置于滚筒内。不同大小的洗涤衣物混合分配更有利于脱水。 ▸ 请启动程序 **单脱水**。
脱水程序不启动。	排水管或排水软管堵塞。 ▸ 请清洁排水管和排水软管。
	排水管或排水软管被弯折或受到挤压。 ▸ 请确保排水管和排水软管未弯折或未受到挤压。
	由于洗涤衣物分配不均匀，不平衡检测系统已取消脱水程序。 ▸ 请在滚筒中重新分配洗涤衣物。 **注：** 请尽可能将大、小衣物混合放置于滚筒内。不同大小的洗涤衣物混合分配更有利于脱水。 ▸ 请启动程序 **单脱水**。
有沙沙声、嘶嘶声。	水在压力下被冲入洗涤剂抽屉盒。 ▸ 并非故障 - 正常的运行噪音。
脱水过程中发出很大的噪音。	机器未正确调平。 ▸ → *"调平电器", 页14*

故障	故障原因和故障排除
脱水过程中发出很大的噪音。	机器底脚未固定好。 ▸ 请固定机器底脚。 → *"调平电器", 页14*
	运输防松件未移除。 ▸ → *"拆除运输安全装置", 页12.*
嘎嘎作响，排水泵发出嘎嘎声。	异物进入排水泵中。 ▸ → *"清洁排水泵", 页31*
吸啜，有节奏的抽吸声。	排水泵已激活，正在排出洗涤水。 ▸ 并非故障 - 正常的运行噪音。
衣物起褶皱。	脱水转速过高。 ▸ 请在下次洗涤过程时设定较低的脱水转速。
	负载量过高。 ▸ 在下次洗涤过程时请降低负载量。
	为织物类型设置了不合适的程序。 ▸ 请选择适合织物类型的程序。
洗涤剂或柔顺剂从橡胶密封圈滴下来，并积累在机器门上或者在橡胶密封圈起皱部位中。	洗涤剂抽屉盒中的洗涤剂/柔顺剂过多。 ▸ 在配给洗衣液和柔顺剂时请注意洗涤剂抽屉盒中的标记，不要超标记配给。
脱水结果不令人满意。洗涤衣物滴水／太湿。	设定了低脱水转速。 ▸ 请在下次洗涤过程时设定较高的脱水转速。 ▸ 请启动程序 **单脱水**。
	排水管或排水软管堵塞。 ▸ 请清洁排水管和排水软管。
	排水管或排水软管被弯折或受到挤压。 ▸ 请确保排水管和排水软管未弯折或未受到挤压。
	由于洗涤衣物分配不均匀，不平衡检测系统已取消脱水程序。 ▸ 请在滚筒中重新分配洗涤衣物。 **注：** 请尽可能将大、小衣物混合放置于滚筒内。不同大小的洗涤衣物混合分配更有利于脱水。 ▸ 请启动程序 **单脱水**。
	不平衡控制系统通过降低脱水转速消除不平衡。 ▸ 请在滚筒中重新分配洗涤衣物。 **注：** 请尽可能将大、小衣物混合放置于滚筒内。不同大小的洗涤衣物混合分配更有利于脱水。 ▸ 请启动程序 **单脱水**。

故障	故障原因和故障排除
洗涤剂残留在潮湿衣物上。	洗涤剂中可能含有不溶于水的物质，这些物质会沉积在洗涤衣物上。 ▸ 请启动程序 **单漂洗**。
干衣物上有洗涤剂残余。	洗涤剂中可能含有不溶于水的物质，这些物质会沉积在洗涤衣物上。 ▸ 请在洗涤和烘干后刷干净衣物。
进水软管上有水流出。	进水软管未正确/牢固连接。 1. 请正确连接进水软管。 → *"连接进水软管", 页13* 2. 请拧紧螺纹连接。
排水软管上有水流出。	排水软管已损坏。 ▸ 请更换损坏的排水软管。
	排水软管连接不正确。 ▸ 请正确连接排水软管。 → *"排水口连接方式", 页13*
您的机器内产生异味。	水分和残余洗涤剂有利于细菌的形成。 ▸ → *"清洁滚筒", 页29* ▸ 当不使用机器时，请让机器门和洗涤剂抽屉盒保持打开状态，从而能够将残余的水分晾干。
柔顺剂留在洗涤剂抽屉盒中。	所选程序不支持柔顺剂漂洗。 ▸ 在洗涤前检查所选程序是否支持柔顺剂漂洗。 → *"程序", 页21*
有水从电器门下方漏出。	电器门或橡胶密封圈上的污垢造成不密封。 ▸ 请清洁电器门和橡胶密封圈。

18.1 紧急解锁

将电器门解锁

要求： 排水泵已排空。 → *页31*

1. **注意！** 溢出的水可能会导致财物损失。
▸ 当看到玻璃上有水时，不要打开电器门。

   用一工具将紧急解锁向下拉，然后松开。

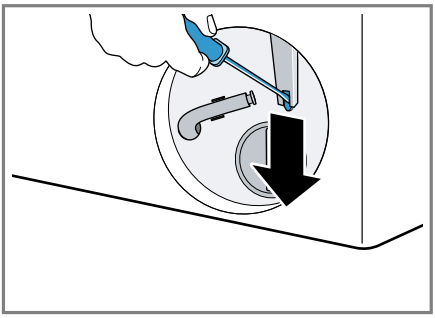

✔ 门锁已解锁。
2. 将保养翻盖装入并锁定到位。
3. 关闭保养翻盖。

19 运输、储存和废弃处理

19.1 拆卸电器

1. 关上水龙头。
2. 排空进水软管。
3. 关机。
   → *"关闭设备", 页26*
4. 拔出电器的电源插头。
5. 排放洗涤水。
   → *"清洁排水泵", 页31*
6. 拆卸软管。

19.2 插入运输防松件

为了避免运输损坏，在运输前请用运输防松件固定电器。

1. 用螺丝刀拆下 4 个孔塞。

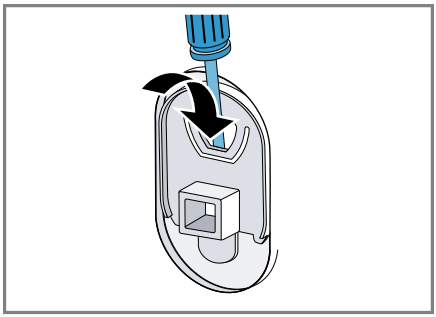

   请保存好孔塞。
2. 装入 4 个运输防松件。
   → *"拆除运输安全装置", 页12*

19.3 重新启动电器

▸ 更多信息请参见
   → *"安装和接通", 页10* 和
   → *"启动空洗涤过程", 页16*。

19.4 处理旧机器

旧机器本身含有一些有用的原料，通过环保的方式加以处理可回收再利用。

⚠ 警告
有损害健康的危险!
儿童可能会把自己关进电器内，从而造成生命危险。
▸ 请勿将本机器安装在门后，否则机器门打开时将卡住或受阻。
▸ 报废的旧机应依下列方式处理：拔除电源线插头，剪断电源线，将门锁破坏，使机器门无法再关上。

1. 拔出电源线的电源插头。
2. 剪断电源线。
3. 按环保的方式废弃处理机器。

   关于有效的回收处理方法的信息，请询问专业经销商以及市政当局或城市管理部门。



对本设备根据有关电气和电子设备报废的欧洲规定2012/19/EU（waste electrical and electronic equipment – WEEE）进行标记。
该规定管理在欧洲范围内对报废设备的回收和再生。

20 客户服务

有关您所在国家／地区的保修期和保修条款的详细信息，请向本公司的客户服务、经销商或在本公司网站查询。
联系客户服务时，需要告知产品编号（E-Nr.）和制造编号（FD）。
有关客户服务的联络信息，请查看随附的客户服务索引或本公司的网站。

20.1 产品编号（E-Nr.）和制造编号（FD）

可在机器的规格铭牌上查看产品编号（E-Nr.）和制造编号（FD）。
规格铭牌视型号的不同将位于以下的位置:

- 位于机器门内侧。
- 位于维修盖内侧。
- 位于机器背面。

如要快速查找机器数据和客户服务电话号码，您可以将该数据记录下来。

21 消耗值

等级[1]	1
耗电量	0.895 千瓦时/工作周期
耗水量	70.0 升/工作周期
洗净比	1.03

[1] 使用标准程序 **棉织物 60℃** 按照 GB12021.4 标准测试的能耗等级。
[2] 按照 GB19606 标准测试的噪音值。

噪音值[2]	
脱水噪音值	69 dB
洗涤噪音值	46 dB

[1] 使用标准程序 **棉织物 60℃** 按照 GB12021.4 标准测试的能耗等级。
[2] 按照 GB19606 标准测试的噪音值。

22 技术数据

电器高度	84.8 cm
电器宽度	59.8 cm
电器深度	59.0 cm
门关闭时的设备深度	63.6 cm
门打开时的设备深度	107.3 cm
重量	80.4 kg
最大负载量	10.0 kg
电源电压	220 V，50 Hz
⏛ 最小接线保险	10 A
额定功率	1900 W
水压	■ 最低：100 kPa (1 bar) ■ 最高：1000 kPa (10 bar)
进水软管长度	120 cm
排水软管长度	150 cm
电源线长度	210 cm
允许的运行条件符合 GB/T 4288	■ 环境温度 0-40 °C，不结冰 ■ 环境相对湿度在95%以下（温度为25 ℃时）,无冷凝水。

23 执行标准

GB 4706.1	家用和类似用途电器的安全 第1部分：通用要求
GB 4343.1	家用电器、电动工具和类似器具的电磁兼容要求 第1部分：发射
GB 17625.1	电磁兼容 限值 谐波电流发射限值（设备每相输入电流≤ 16A）
GB 12021.4	电动洗衣机能效水效限定值及等级
GB 4706.24	家用和类似用途电器的安全 洗衣机的特殊要求
GB/T 4288	家用和类似用途电动洗衣机
GB 19606	家用和类似用途电器噪声限值

产品中有害物质的名称及含量

部件名称	有害物质					
	铅(Pb)	汞(Hg)	镉(Cd)	六价铬(Cr(VI))	多溴联苯(PBB)	多溴二苯醚(PBDE)
印制电路组件	X	O	O	O	O	O
显示屏	X	O	O	O	O	O
控制系统	X	O	O	O	O	O
电源线及连接线	X	O	O	O	O	O
泵及驱动器	X	O	O	O	O	O
箱体组件	O	O	O	O	O	O
门体组件	X	O	O	O	O	O
滚筒系统	X	O	O	O	O	O
水系统组件	X	O	O	O	O	O

本表格依据SJ/T 11364的规定编制。

O :表示该有害物质在该部件所有均质材料中的含量均在GB/T 26572规定的限量要求以下。

X :表示该有害物质至少在该部件的某一均质材料中的含量超出GB/T 26572规定的限量要求。

注意:上表包含了本公司生产的此类产品的全部部件,本产品的部件以实际配置为准。如您对此有任何疑问,请拨打本产品所提供的公司客服电话。

产品环保信息提示性说明

请按照产品说明书的要求使用和维护本产品，不当利用或者处置本产品可能会对环境和人类健康造成影响。

依照国家《废弃电器电子产品回收处理条例》的有关规定，当您计划将此产品废弃时，请将其交给具有废弃电器电子产品处理资质的处理企业进行处理。产品中有毒有害物质含量信息参考上表。

总经销商：博西家用电器（中国）有限公司
地址：
中国江苏省南京市鼓楼区清江南路18号3幢
客户服务热线：400 889 9999
客户服务电子邮箱：
careline.china@bshg.com
制造商：博西华电器（江苏）有限公司
地址：
江苏省南京经济技术开发区尧新大道208号
siemens-home.bsh-group.cn

西门子家电官方微信公众号

由博西华电器（江苏）有限公司根据西门子股份公司的商标许可制造

9001814083 (030306)
zh